Cylinda

Bruksanvisning

K 7170 . / K 7185 .

sv Innehåll

Råd beträffande skrotning 3
Säkerhetsanvisningar och varningar . . . 3
Ansluta skåpet 5
Översiktsbild 5
Kontrollpanel 6
Observera rumstemperatur och ventilation 6
Slå på strömmen 7
Ställa in temperaturen i kylutrymmet . . . 7
Super-kylningen 7
Nettovolym 7
Lägga in matvaror 8
Inredningen 8
Stänga av skåpet 9
Rengöring och skötsel 9
Så här kan du spara energi 10
Driftsljud 10
Enklare fel man själv kan avhjälpa 11
Service 12

Råd beträffande skrotning

Förpackningsmaterialet

Förpackningen skyddar din produkt mot transportskador. Allt förpackningsmaterial är skonsamt mot naturen och kan återvinnas. Hjälp till genom att ta hand om förpackningsmaterialet på ett miljöriktigt sätt.

Hör med din kommun eller ditt lokala renhållningsverk om vad som gäller.

Skrotning av gamla kyl-/frysskåp

Uttjänta kyl-/frysskåp är inte värdelöst avfall! Genom miljöriktig skrotning kan värdefulla råvaror återvinnas.

Denna enhet är märkt i enlighet med der europeiska direktivet 2002/96/EG om avfall som utgörs av eller innehåller elektroniska produkter (waste electrical and electronic equipment - WEEE). Direktivet anger ramarna för inom EU giltigt återtagande och korrekt återvinning av uttjänta enheter.

Varning

När det gäller uttjänta kyl-/frysskåp

1. Dra ut stickkontakten ur vägguttaget.
2. Klipp av anslutningssladden så nära skåpet som möjligt och avlägsna sladd och stickkontakt.

Kyl-/frysskåp innehåller kylmedel och gaser i isoleringen som kräver en fackmannamässig skrotning. Se till att rörledningarna inte skadas innan skåpet skrotas.

Säkerhetsanvisningar och varningar

Innan skåpet tas i bruk:

Läs noggrant igenom bruks- och monteringsanvisningarna, både anvisningar, råd och varningstexter innan skåpet installeras och tas i bruk.
Spara bruks- och monteringsanvisningarna för framtida bruk och så att nästa ägare får ta del av all information.

Teknisk säkerhet

- Detta skåp innehåller en liten mängd R600a som är miljövänligt men brännbart. Se till att inte någon del av kylkretsen skadas när skåpet transporteras och installeras. Kylmedel som sprutar ut kan leda till ögonskador eller antändas.

  Vid skada

  – Undvik öppen eld och olika typer av tändare.

  – Vädra utrymmet där produkten står ordentligt under några minuter.

  – Slå ifrån skåpet, dra ut stickkontakten ur vägguttaget eller stäng av säkringen.

  – Ta kontakt med service.

  Ju mer kylmedel det finns i ett skåp desto större måste rummet där skåpet står vara. Om rummet är för litet kan det vid en läcka på kylmedelskretsen uppstå en gas-luftblandning som kan antändas.

  Per 8 g kylmedel måste rumsvolymen vara minst 1 m^3. Kylmedelsmängden i skåpet står angiven på typskylten inuti skåpet.

- Byte av anslutningssladden och andra reparationer skall utföras av Service. Installation och reparationer, som inte utförts på ett sakkunnigt sätt kan innebära stor fara för användaren.

Vid användningen

- Använd aldrig elektriska apparater inuti produkten (t. ex. värmeelement, elektrisk icemaker osv.).
  Explosionsrisk!
- Använd under inga omständigheter ångtvätt vid rengöring och avfrostning! Ångan kan nå spänningsförande delar av skåpet och orsaka kortslutning.
  Risk för stötar!
- Använd inga vassa föremål för att avlägsna frost och is.
  Då kan du nämligen skada kylmediumskanalerna. Kylmedel som sprutar ut kan leda till ögonskador eller antändas.
- Förvara aldrig produkter som innehåller brännbara drivgaser (t. ex. gräddspray, sprayflaskor) eller explosiva gaser och vätskor i skåpet.
  Explosionsrisk!
- Stöd dig aldrig på dörren och använd inte sockel eller utdragslådor som trappsteg.
- Vid avfrostning och rengöring, stäng av skåpet, dra ut stickkontakten ur vägguttaget eller stäng av säkringen. Dra i stickkontakten, inte i anslutningskabeln.
- Starkspritflaskor bör förvaras stående och väl tillslutna.
- Se till att fett och olja (smör, margarin m.m.) inte kommer i beröring med skåpets plastdetaljer eller med tätningslisten runt dörren (dessa kan annars luckras upp).
- Täck inte för ventilationsöppningarna.
- Denna produkt får endast användas av personer med begränsade fysiska, sensoriska eller psykiska förmågor eller förståndshandikappade under uppsikt eller utförlig handledning.

Barn i hemmet

- Lämna inte förpackningsmaterialet åt barn. Kvävningsrisk på grund av wellpapp och plastfolie!
- Skåpet är ingen leksak för barn!
- Förvara nyckel till skåp utrustade med lås utom räckhåll för barn.

Allmänna bestämmelser

Detta skåp är avsett för

- Kylförvaring av matvaror.

Skåpet är avsett för normalt hushållsbruk.

Skåpet är radioavstört enligt EU:s riktlinjer 2004/108/EC.

Köldkretsen är testad med avseende på täthet.

Detta skåp uppfyller tillämpliga säkerhetsbestämmelser för elektriska apparater (EN 60335/2/24).

Ansluta skåpet

Efter det att skåpet ställts upp bör man vänta minst 1 timme innan det tas i bruk. Under transporten kan det förekomma att oljan i kondensorn flyttas till kylsystemet.

Rengör skåpet inuti innan det tas i drift första gången (se kapitlet Rengöring och skötsel).

Vägguttaget ska vara lätt tillgängligt. Skåpet får endast anslutas till jordat vägguttag, 220–240 V/50 Hz växelström. Vägguttaget måste vara säkrat med en säkring på 10 A till 16 A.

När det gäller skåp för icke europeiska länder måste man noga kontrollera om spänning och strömtyp på typskylten överensstämmer med elnätet på platsen. Typskylten sitter längst ned till vänster i skåpet. Om nätanslutningen behöver bytas ut får detta endast göras av behörig fackman.

⚠ Varning

Skåpet är inte lämpligt att ansluta till en elektronisk energisparkontakt och till växelriktare som omvandlar likström till 230 V växelström (t. ex. solelanläggningar eller fartygsnät).

Översiktsbild

Slå upp de sista sidorna med bilder. Denna bruksanvisning gäller för flera modeller.

Avvikelser från bilderna kan förekomma.

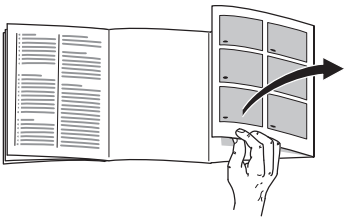

Bild 1

* gäller inte alla modeller

1-4 Kontrollpanel

5 Ljusströmbrytare

6 Innerbelysning

7 Hyllor i kylskåpet

8 Fruktlåda *

9 Grönsakslåda

10 Äggfack *

11 Smör- och ostfack *

12 Hylla för tuber och små burkar

13 Hylla för stora flaskor

Kontrollpanel

Bild 2

1 **På/Av knapp**

Med denna knapp sätter man igång och stänger av hela skåpet.

2 **Knapp för att ställa in temperaturen**

Med knappen ställs temperaturen i kylutrymmet in.

3 **Temperaturindikator**

Siffrorna motsvara de inställda kylrumstemperaturerna i °C.

4 **Super knapp**

För att stänga av eller sätta igång super-kylning.

Observera rumstemperatur och ventilation

Uppgift om klimatklass står på typskylten. Den anger inom vilka rumstemperaturer skåpet kan användas. Typskylten sitter nere till vänster i kylutrymmet.

Klimatklass	tillåten rumstemperatur
SN	+10 °C till 32 °C
N	+16 °C till 32 °C
ST	+16 °C till 38 °C
T	+16 °C till 43 °C

Ventilation

Bild 3

Luften bakom skåpet värms upp och måste därför kunna ledas bort. I annat fall får kompressorn arbeta mer, vilket leder till högre strömförbrukning.
Se därför till att ventilationsöppningarna under inga omständigheter täcks för!

Slå på strömmen

Slå på skåpet med På/Av-knappen.
Bild 2/1

Temperaturindikatorn blinkar, **bild 2/3**, tills skåpet nått den inställda temperaturen.

Skåpet börjar kylas, innerbelysningen är tillslagen vid öppen dörr.

Det kan dröja flera timmar tills den inställda temperaturen uppnåtts efter det att skåpet satts igång. Förvara inga matvaror i skåpet innan dess.

Ställa in temperaturen i kylutrymmet

Bild 2

Temperaturen i kylutrymmet kan ställas in från +2 ˚C till +8 ˚C.

Tryck upprepade gånger på knappen **2** tills önskat värde lyser i temperatur-indikator **3**. Det senast inställda värdet lagras.

Från fabriken rekommenderas följande temperaturer :

Kylutrymme: +4 ˚C

Råd beträffande användningen

- På kyldelens bakre vägg bildas vattendroppar eller frost. Detta är helt normalt. Du behöver inte skrapa bort frosten eller torka bort vattendropparna eftersom Kyldelens bakre vägg avfrostas automatiskt. Smältvattnet rinner ner i uppsamlingsrännan **bild 7/A** och leds ut till kylmaskinen och avdunstar där.
- Vid hög luftfuktighet kan det bildas kondens i kylskåpet framför allt på glashyllorna. Om så är fallet, förpacka matvarorna och ställ in en kallare temperatur.

Super-kylningen

Under 6 timmar kommer nu kylskåpet att kylas maximalt. Därefter ställs automatiskt om till den tidigare inställda temperaturen.

Använd super-kylningen t.-ex.:

- Innan större mängder livsmedel läggs in.
- För att snabbkyla drycker.

Slå på och stänga av
Bild 2

Tryck på ”Super”-knappen **4**.

Knappen lyser, när super-kylningen är påslagen.

Nettovolym

Uppgifter om nettovolym finner du på typskylten i produkten.

Lägga in matvaror

Observera köldzonerna i kylskåpet!

På grund av luftcirkulationen uppstår zoner med olika temperatur i kylskåpet.

- **Kallaste zonen**
  finns mellan pilen som är inpräglad på sidan och den underliggande glashyllan. **Bild 4**.

  Råd: Förvara känsliga matvaror i de kallaste zonerna (t. ex. fisk, korv, kött).

- **Varmaste zonen**
  är högst upp i dörren.

  Tips: Ställ t ex ost och smör i den varmaste zonen. Då håller sig smöret bredbart.

Tänk på följande när du lägger in matvaror

Förvara matvarorna väl förpackade eller övertäckta. Därigenom bevaras smakämnen, färg och färskhet. På så vis undviker man också att en matvara tar smak av en annan samt att plastdetaljer missfärgas.

Vi rekommenderar dig att placera matvarorna på följande sätt:

- **På hyllorna:** i kylskåpet (med början uppifrån): bakverk, färdiga maträtter, mejerivaror, kött och korv.
- **I grönsakslådan:** grönsaker, frukt, sallad.
- **I dörren** (med början uppifrån): smör, ost, ägg, tuber, små flaskor, stora flaskor, saft.

Inredningen

Hyllorna och facken kan flyttas vid behov. Gör så här: Dra hyllan mot dig, vik den nedåt och dra ut den åt sidan, **bild 5**.
Lyft facket i dörren och ta ut det. **Bild 6**.

Extrautrustning

endast vissa modeller

Grönsakslåda med temperatur- och fuktighetsreglage

Bild 7/B

Vid långvarig förvaring:
Skjut reglaget så långt som möjligt till höger, ventilationsöppningen är öppen, det blir kallare.

Vid kortvarig förvaring:
Skjut reglaget så långt som möjligt till vänster, ventilationsöppningen är stängd, det blir varmare, hög luftfuktighet.

Flaskhylla

Bild 8

På flaskhyllan ligger flaskorna säkert.
Om utrymmet behövs för andra matvaror, kan metallhandtaget fällas uppåt.

Flaskhållare

Bild 9

Flaskorna ramlar inte omkull när dörren öppnas och stängs om de säkras med hjälp av flaskhållaren.

Stänga av skåpet

Tryck på På/Av-knappen. **Bild 2/1** Temperaturindikatorn slocknar och kylmaskinen stängs av.

Ta skåpet ur drift

När skåpet inte ska användas under en längre tid:

1. Stänga av skåpet.
2. Dra ut stickkontakten ur vägguttaget eller stäng av säkringen.
3. Rengöring och skåpet.
4. Låt skåpsdörren vara öppen.

Rengöring och skötsel

Obs!

Använd inga sand-, klor- eller syrahaltiga puts- eller lösningsmedel.

Använd inga svampar som kan repa. Ytan på den bakre väggen kan skadas och korrosion kan uppstå.

Diska aldrig hyllor och fack i diskmaskinen. Delarna kan deformeras!

Gör så här:

- Stäng av skåpet före rengöringen.
- Dra ut stickkontakten ur vägguttaget eller stäng av säkringen.
- Rengör skåpet med en mjuk trasa, ljummet vatten och ett PH-neutralt rengöringsmedel. Tvättvattnet får inte komma in i belysningen.
- Använd endast rent vatten vid rengöring av tätningslisten och torka därefter ordentligt torrt.
- Tvättvattnet får inte komma till avdunstingsområdet via avloppshålet.
- Efter rengöringen: Anslut och slå på skåpet igen.

Råd

Rengör regelbundet smältvattenrännorna och avloppshålet, **bild 7/A**,, med bomullstoppar e.d. så att smältvattnet kan rinna bort.

Så här kan du spara energi

- Ställ skåpet i ett torrt rum med god ventilation. Ställ det inte direkt i solljus eller i närheten av en värmekälla (t. ex. element). Använd vid behov en isolerande skiva.
- Låt varma rätter och drycker först svalna innan du lägger in dem i skåpet!
- Lägg djupfrysta varor i kylskåpet för upptining. Därmed utnyttjar du deras kyla till de matvaror som finns i kylskåpet.
- Låt skåpdörren stå öppen så kort tid som möjligt!

Driftsljud

Helt normala ljud

Ett brummande ljud – kompressorn går.

Ett bubblande, surrande eller **gurglande ljud** – kylmedel strömmar genom rören.

Ett klickande ljud – motorn går igång eller stängs av.

Undvika ljudstörningar

Skåpet står ojämnt

Justera in skåpet med hjälp av ett vattenpass. Använd skruvfötterna eller lägg något under fötterna.

Skåpet ”ligger an”

Rucka lite på boxen så att den inte ligger an mot intilliggande möbler eller annan utrustning.

Lådor eller hyllor vickar eller är fastklämda

Kontrollera att delar som kan tas ut sitter stadigt och inte vickar. Ta eventuellt ut och sätt tillbaka dem på nytt.

Flaskor eller kärl inuti skåpet står för nära varandra

Flytta isär flaskorna och kärlen.

Enklare fel man själv kan avhjälpa

Innan du kontaktar Service:
Det är inte alltid nödvändigt att ringa till en serviceverkstad.
Kanske är det bara en småsak som behöver åtgärdas. Prova därför först om felet kan avhjälpas med hjälp av tabellen nedan. Besök av reparatör för icke garantirelaterade åtgärder betalas av den som tillkallar service!

Fel	Möjlig orsak	Åtgärd
Temperaturen avviker kraftigt från den inställda.		I några fall räcker det att stänga av skåpet i 5 minuter. Om det är för **varmt**, prova efter några timmar om en temparturanpassning skett. Om det är för **kallt**, kontrollera temperaturen igen nästa dag.
Kylskåpsbelysningen fungerar inte.	Lampan är sönder.	Byt glödlampa **Bild 10/A**. 1. Dra ut stickkontakten ur vägguttaget eller skruva ur säkringen. 2. Dra ut ventilationsgallret framåt (A). 3. Byt glödlampa: Ny glödlampa 220–240 V växelström, sockel E14, Watt se den defekta lampan. (Observera! Kryptonlampa Kan endast erhållas från Service.)
	Ljusströmbrytaren har fastnat. **Bild 10/B**	Försök få den att röra sig.
Golvet i kylutrymmet är fuktigt.	Dräneringshålet är igensatt. **Bild 7/A**	Rengör smältvattenrännan och dräneringshålet (se avsnitttet ”Rengöring och skötsel”)
Temperaturindikatorlampan blinkar bild 2/3.	Kylskåpsdörren har öppnats ofta.	Öppna inte dörren i onödan.
	För mycket matvaror har lagts in samtidigt.	Slå på funktionen ”Superkylning” (”super”-knappen) innan matvarorna läggs in.
	Ventilationsgallren är övertäckta.	Avlägsna hindren.

Fel	Möjlig orsak	Åtgärd
Ingen temperaturindikatorlam pa lyser.	Skåpet har slagits ifrån.	Tryck på Till/från-knappen **Bild 2/1**.
	Strömavbrott; säkringen har löst ut; stickkontakten sitter inte ordentligt i vägguttaget.	Kontrollera om det finns ström; kontrollera säkringarna.

Service

Närmaste serviceverkstad hittar du i telefonkatalogen eller i förteckningen över serviceställen. Se manualens baksida. Vid kontakt med serviceverkstad, uppge alltid modellnamn, typnummer och seriennummer.

Dessa uppgifter finner du på typskylten. **Bild 11**

Hjälp oss genom att uppge dessa nummer. På så sätt slipper vi göra onödiga inställelser och du slipper kostnaderna för dessa.

1-4
5
6
7
*8
9
10*
11*
12
13

1

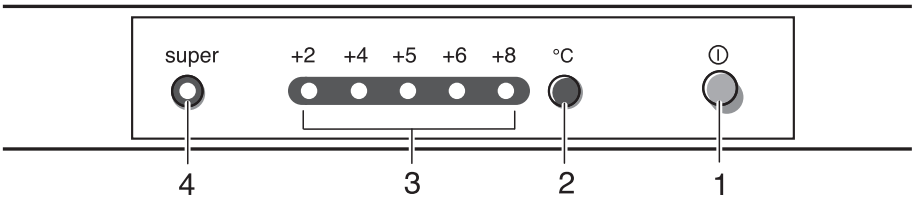

2

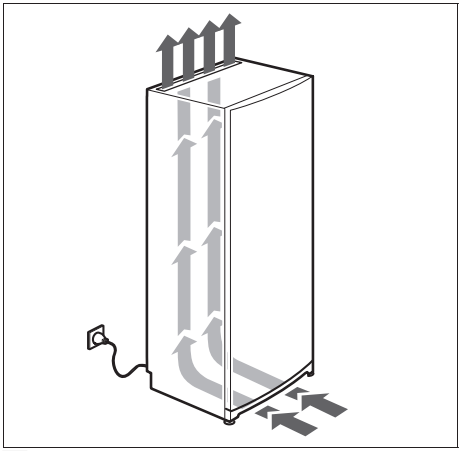

3

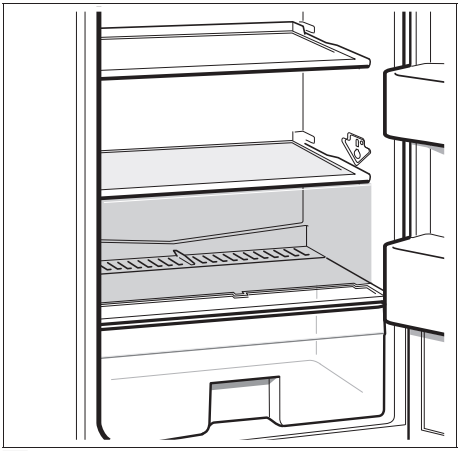

4

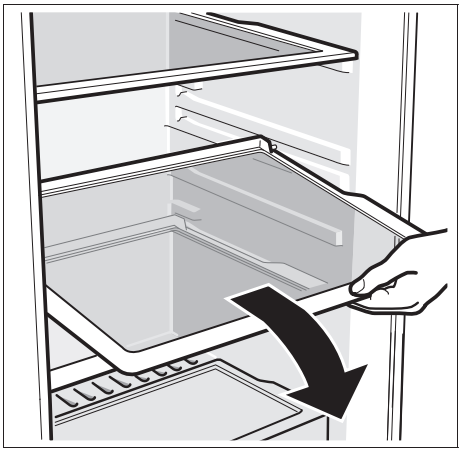

5

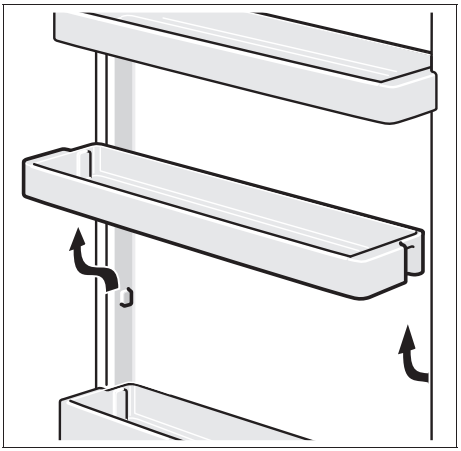

6

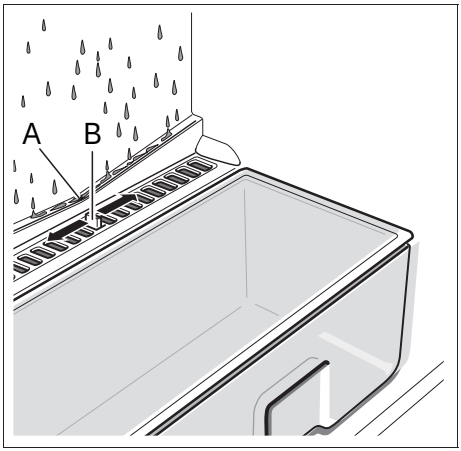

7

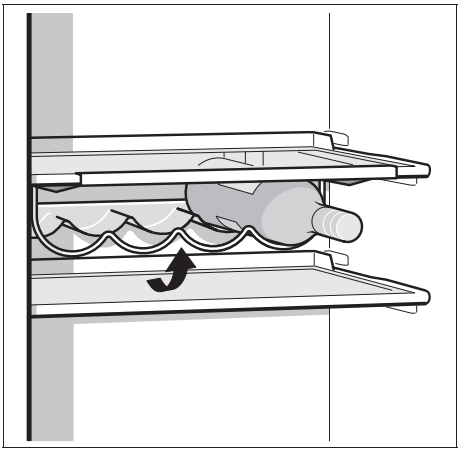

8

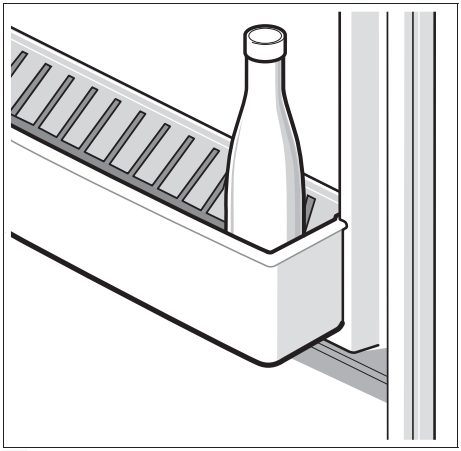

9

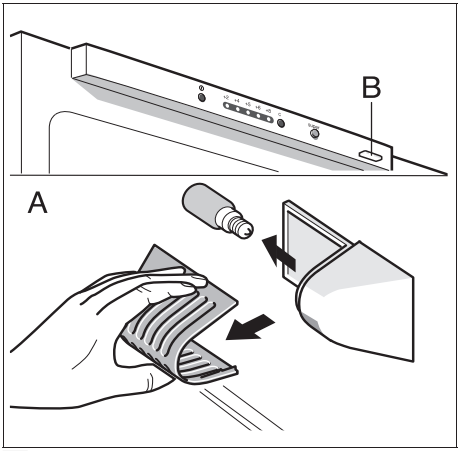

10

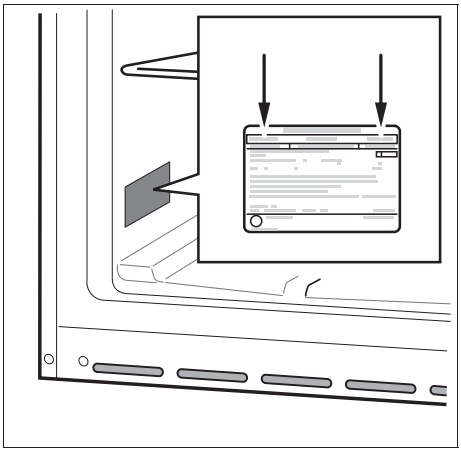

11

Cylinda

Cylinda Service finns i hela landet!

0771–25 25 00

(du betalar endast lokaltaxa)

www.cylinda.se/service

Kiruna
Gällivare
Boden
Kalix
Luleå
Piteå
Skellefteå
Umeå
Östersund
Kramfors
Sundsvall
Söderhamn
Gävle
Borlänge
Uppsala
Västerås
Karlstad
Örebro (även centralt reservdels-lager)
Stockholm
Norrköping
Uddevalla
Skövde
Skara
Göteborg
Borås
Jönköping
Västervik
Visby
Falkenberg
Växjö
Halmstad
Helsingborg
Malmö

När du anmäler felet skall du uppge:

Maskintyp

Serienummer

Inköpsdatum

Felbeskrivning

Namn

Adress

Telefonnummer till bostad, arbete och mobil

Detta underlättar serviceteknikerns arbete och gör att han kan ta med sig rätt reservdelar.

Det är tryggt för dig att anlita en specialutbildad fackman som kan din produkt och alltid använder originalreservdelar.

Vi kontaktar dig före besöket för att komma överens om lämplig tidpunkt.

I Sverige gäller Konsumentköp EHL 2005.

Huvudkontor: Elektroskandia AB, Norrvikenleden 97, 191 83 Sollentuna
Telefon vx 08–92 35 00, www.elektroskandia.se, info@elektroskandia.se

9000 535 871 (9002) sv